BEND MICRO - MINI

ISTRUZIONI DI MONTAGGIO - ASSEMBLY INSTRUCTIONS
INSTRUCTIONS DE MONTAGE - MONTAGEANWEISUNGEN

NC.822593

INDICE MODIFICHE / MODIFICATION INDEX

CARATTERISTICHE TECNICHE - TECHNICAL FEATURES - CARACTERISTIQUE TECHNIQUES - TECHNISCHE MERKMALE

IP 20

Protetto contro la penetrazione di corpi solidi superiori a 12 mm.
Protected against penetration of solid objects with diameter bigger than 12 mm.
Protégé contre la pénétration de corps solides avec diamètre supérieur à 12 mm.
Geschützt gegen Festkörper mit Durchmesser größer als 12 mm.

F

Apparecchio idoneo al montaggio su superfici normalmente infiammabili
Light fixture which can be mounted on normally inflammable surfaces
Appareil qui peut être installé sur surfaces normalement inflammables
Leuchte die auf normal entflammbaren Oberflächen montiert werden kann

Apparecchio di classe I con morsetto o terminale di terra
Class I light fixture with earth connector or terminal
Appareil de classe I avec borne de terre
Klasse I Leuchte mit Erdungsklemme

CE

Apparecchio conforme alle direttive BT 2006/95/CE
Light fixture in conformity with the norms BT 2006/95/CE
Appareil en conformité avec les normes BT 2006/95/CE
Leuchte gemäß den Normen 2006/95/CE Niedervolt

AVVERTENZE GENERALI - GENERAL WARNING - AVERTISSEMENTS GENERAUX - ACHTUNG

I

- La sicurezza dell'apparecchio è garantita solo con l'uso appropriato delle seguenti istruzioni, pertanto è necessario conservale.
- Prima di eseguire le connessioni di rete, durante il montaggio o sostituzione delle lampade, assicurarsi di aver tolto la tensione.
- Prima di installare l'apparecchio controllare che all'interno del controsoffitto vi siano minimo 50 mm di distanza tra l'apparecchio ed eventuali pareti laterali.
- L'apparecchio di illuminazione non deve in alcuna circostanza essere coperto con materiale isolante o similare.
- L'installazione può richiedere il coinvolgimento di personale qualificato.

F

- La sécurité de l'appareil est garantie seulement avec l'utilisation appropriée des instructions suivantes; pourtant il faut les conserver.
- Avant d'exécuter les connexions au réseau pendant l'installation ou le remplacement des ampoules il faut s'assurer d'avoir coupe le courant.
- Avant d'installer l'appareil, contrôler que dans l'intérieur du faux plafond il y ait une distance minimum de 50 mm. entre l'appareil et les éventuelles parois.
- En aucune circonstance l'appareil doit être couvert avec des matériaux isolants.
- L'installation peut demander l'aide de personnel qualifie.

GB

- The safety of-the light fixture is guaranteed only with the proper use of the following instructions; therefore it is necessary to keep them.
- Before connecting to the mains, during lamps installation or replacement, make sure the current has been switched off.
- Before installing the light fixture, check that at the inside of the false ceiling you have a minimum distance of 50 mm between the light fixture and eventual walls.
- Under no circumstance the light fixture should be covered with insulating materials.
- The light fixture might have to be installed by skilled personnel.

D

- Bevor Sie den Apparat installieren oder eine Glühbirne auswechseln beachten Sie dass del Strom ausgeschlossen ist.
- Kontrollieren Sie bei del Montage des Apparates dass in del Zwischendecke und einer eventuellen lateralen Wand eine Distanz von Minimum 50 mm ist.
- Sie können den Apparat normalerweise auf eine entt1ammbare Oberflache installieren.
- Auf keinen Fall dürfen Sie den Apparat mit Isolierstoff oder gleiches Material aufmachen.
- Bei der Installierung wird oft qualif1Zierter Personal erfordert.

ATTENZIONE - ATTENTION - CAUTION
Gruppo di Rischio1 (secondo norma EN 62471-2008) - Risk Group1 (in accordance with EN 62471-2008)
Groupe de Risque1 (selon la norme EN 62471-2008) - Gefahgruppe1 (nach der Norm EN 62471-2008)

ISTRUZIONI DI MONTAGGIO - ASSEMBLY INSTRUCTIONS - INSTRUCTIONS DE MONTAGE - MONTAGEANWEISUNGEN

1

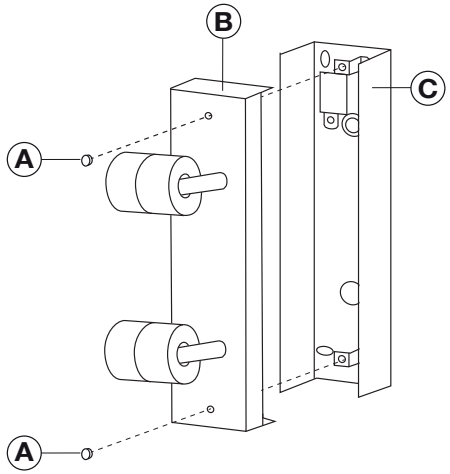

2

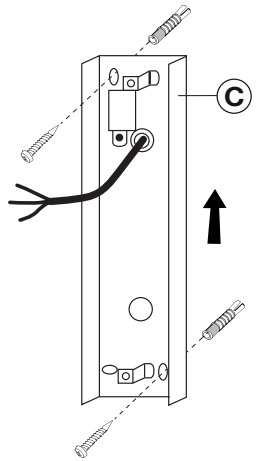

3

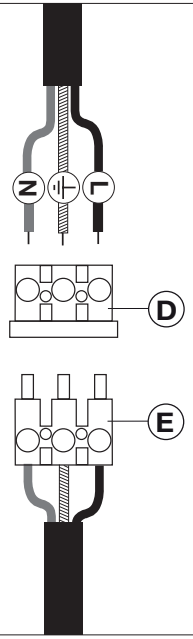

I
- Svitare i pomoli **"A"** e togliere il vano ottico **"B"**. **Fig.1**
- Fissare a parete la base **"C"** con tasselli adeguati (non in dotazione).
- Fare passare il cavo di alimentazione dal foro e collegare i cavi alla morsettiera **"D"** posizionata sulla base. **Fig.2/3**
- Collegare il connettore maschio **"E"** alla morsettiera **"D"**. **Fig.3**
- Riposizionare il vano ottico **"B"** sulla base **"C"** e fissarlo con i pomoli **"A"**. **Fig.1**

GB
- Unscrew the knobs **"A"** and remove the optics **"B"**. **Fig.1**
- Fix the base **"C"** on the wall with dowels (not supplied).
- Pass the supply cable through the central hole and connect the cables with the terminal block **"D"** located on the base. **Fig.2/3**
- Connect male connector **"E"** to the terminal block **"D"**. **Fig.3**
- Reposition on the base **"C"** the optics **"B"** and fix with the knobs **"A"**. **Fig.1**

F
- Dévisser les boutons **"A"** et enlever l'optique **"B"**. **Fig.1**
- Fixer la base **"C"** sur le mur avec chevilles appropriées (non fourni).
- Passer le câble d'alimentation par le trou central et connnecter le cables avec la borne **"D"** située sur la base. **Fig.2/3**
- Connecter le connecteur mâle **"E"** a la borne **"D"**. **Fig.3**
- Repositionner sur la base **"C"** l'optique **"B"** et fixer avec les boutons **"A"**. **Fig.1**

D
- Lösen die Knöpfe **"A"** und den optische Raum **"B"** entfernen. **Fig.1**
- Befestigen die Basis **"C"** an der Wand mit Dübeln (nicht mitgeliefert).
- Führen das Stromkabel durch das Mittelloch, anschließen den Kabeln mit der Klemme **"D"** befindet sich an der Basis. **Fig.2/3**
- Verbinden das Männlich Steckverbindung **"E"** an der klemme **"D" Fig.3**
- Den optische Raum **"B"** an der Basis **"C"**einfüren. Befestigen mit die Knöpfe **"A" Fig.1**